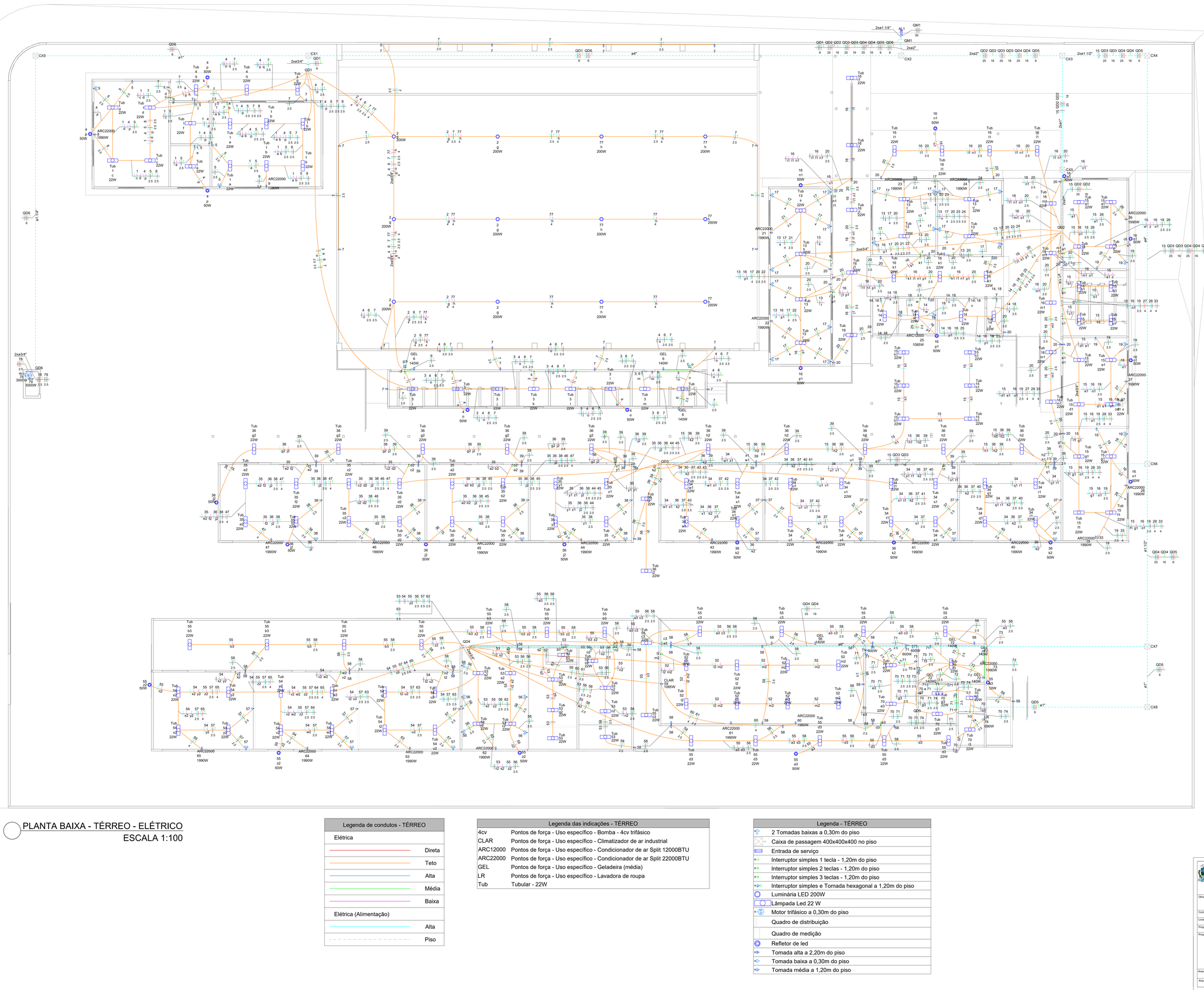

PLANTA BAIXA - TÉRREO - ELÉTRICO

ESCALA 1:100

Legenda de condutos - TÉRREO	
Elétrica	
	Direta
	Teto
	Alta
	Média
	Baixa
Elétrica (Alimentação)	
	Alta
	Piso

Legenda das indicações - TÉRREO	
4cv	Pontos de força - Uso específico - Bomba - 4cv trifásico
CLAR	Pontos de força - Uso específico - Climatizador de ar industrial
ARC12000	Pontos de força - Uso específico - Condicionador de ar Split 12000BTU
ARC22000	Pontos de força - Uso específico - Condicionador de ar Split 22000BTU
GEL	Pontos de força - Uso específico - Geladeira (média)
LR	Pontos de força - Uso específico - Lavadora de roupa
Tub	Tubular - 22W

Legenda - TÉRREO	
	2 Tomadas baixas a 0,30m do piso
	Caixa de passagem 400x400x400 no piso
	Entrada de serviço
	Interruptor simples 1 tecla - 1,20m do piso
	Interruptor simples 2 teclas - 1,20m do piso
	Interruptor simples 3 teclas - 1,20m do piso
	Interruptor simples e Tomada hexagonal a 1,20m do piso
	Luminária LED 200W
	Lâmpada Led 22 W
	Motor trifásico a 0,30m do piso
	Quadro de distribuição
	Quadro de medição
	Refletor de led
	Tomada alta a 2,20m do piso
	Tomada baixa a 0,30m do piso
	Tomada média a 1,20m do piso

Legenda detalhada - TÉRREO	
2 Tomadas baixas a 0,30m do piso	
Acessórios p/ eletrodutos	
Caixa PVC	
4x2"	1pç
Dispositivo Elétrico - embutido	
Placa 2x4"	
Placa p/ 2 funções	1pç
S/ placa	
Tomada hexagonal (NBR 14136) (2) 2P+T 10A	1pç
Caixa de passagem 400x400x400 no piso	
Caixa de passagem - embutir	
Alvenaria	
400x400x400mm	1pç
Tampa 400x400x50mm	1pç
Entrada de serviço	
Acessórios p/ eletrodutos	
Arruela zamak	
3"	2pç
Cabeçote p/ Entrada de Energia	
1"	1pç
Fitas	
Aço Inox	4pç
Luva aço galvan. leve	
4"	1pç
Material p/ entrada serviço	
Armação secundária	
Padrão energisa	1pç
Caixa inspeção de aterramento	
caixa de PVC	2pç
Chumbador	
Aço	1pç
Haste de aterramento aço/cobre	
D=15mm, comprimento 2,4m	1pç
Tubo aço galv. vara 6,0m	
2"	2pç
Interruptor simples 1 tecla - 1,20m do piso	
Acessórios p/ eletrodutos	
Caixa PVC	
4x2"	1pç
Dispositivo Elétrico - embutido	
Placa 2x4"	
Interruptor simples - 1 tecla	1pç
Interruptor simples 2 teclas - 1,20m do piso	
Acessórios p/ eletrodutos	
Caixa PVC	
4x2"	1pç
Dispositivo Elétrico - embutido	
Placa 2x4"	
Interruptor simples - 2 teclas	1pç
Interruptor simples 3 teclas - 1,20m do piso	
Acessórios p/ eletrodutos	
Caixa PVC	
4x2"	1pç
Dispositivo Elétrico - embutido	
Placa 2x4"	
Interruptor simples - 3 teclas	1pç
Interruptor simples e Tomada hexagonal a 1,20m do piso	
Acessórios p/ eletrodutos	
Caixa PVC	
4x2"	1pç
Dispositivo Elétrico - embutido	
Placa 2x4"	
Placa p/ 2 funções	1pç
S/ placa	
Interruptor 1 tecla simples e tomada hexagonal (NBR14136)	1pç
Luminária LED 200W	
Acessórios p/ eletrodutos	
Caixa PVC octogonal	
3x3"	1pç
Luminária e acessórios	
Luminária Led Sobrepor	
Ledvance Highbay 200W	1pç
Lâmpada Led 22 W	
Acessórios p/ eletrodutos	
Caixa PVC octogonal	
3x3"	1pç
Luminária e acessórios	
Luminária tubular LED	
Luminária tubular LED	1pç
Soquete	
base G 13	2pç
Lâmpadas Led	
Tubular Led	
22W	1pç
Motor trifásico a 0,30m do piso	
Acessórios p/ eletrodutos	
Caixa PVC	
4x2"	1pç
Dispositivo Elétrico - embutido	
Placa 2x4"	
Placa c/ furo	1pç
Quadro de distribuição	
Quadro distrib. chapa pintada - embutir	
Barr. Inf., dsj geral, compacto - DIN	
Cap. 42 dsj. unip. - In barr. 100 A	1pç
Quadro de medição	
Quadro de medição - ENERGISA	
Unidade consumidora individual	
Caixa "GN" p/ disjuntor termomagnético (até 200A)	1pç
Refletor de led	
Lâmpadas Led	
Refletores	
50W	1pç
Tomada alta a 2,20m do piso	
Acessórios p/ eletrodutos	
Caixa PVC	
4x2"	1pç
Dispositivo Elétrico - embutido	
Placa 2x4"	
Placa p/ 1 função	1pç
S/ placa	
Tomada hexagonal (NBR 14136) 2P+T 10A	1pç
Tomada baixa a 0,30m do piso	
Acessórios p/ eletrodutos	
Caixa PVC	
4x2"	1pç
Dispositivo Elétrico - embutido	
Placa 2x4"	
Placa p/ 1 função	1pç
S/ placa	
Tomada hexagonal (NBR 14136) 2P+T 10A	1pç
Tomada média a 1,20m do piso	
Acessórios p/ eletrodutos	
Caixa PVC	
4x2"	1pç
Dispositivo Elétrico - embutido	
Placa 2x4"	
Placa p/ 1 função	1pç
S/ placa	
Tomada hexagonal (NBR 14136) 2P+T 20A	1pç

PREFEITURA BARRA DO GARÇAS
GESTÃO QUE TRABALHA COM RESPONSABILIDADE
CNPJ 03.439.239/0001-50
Rua Independência, nº758, Centro, Barra do Garças - MT

Folha: 01/05

Coordenadas:

Obra: PROJETO DE REFORMA INSTITUIÇÃO PÚBLICA

APROVAÇÃO:

Conteúdo: PROJETO ELÉTRICO

Local: QUADRA P15, INSTITUIÇÃO PUBLICA, RUA RAIMUNDO PEREIRA BRITO,VILA MARIA, BARRA DO GARÇAS - MT

Proprietário: PREFEITURA MUNICIPAL DE BARRA DO GARÇAS

Proprietário: Prefeitura municipal de Barra do Garças

Autor do Projeto: HELLEN REZENDE DANTAS 60160 — Assinado de forma digital por HELLEN REZENDE DANTAS:01048249 Dados: 2026.04.30 09:42:52 -03'00' — Hellen Rezende Dantas, Engenheira Profissional, CREA MT 50783

Área Construída:	Dimensões:	Escala:	
2906,59 m²	Metros	Como Indicada	
Arquivo: AltoQi Builder	Data: 30/04/2026	Propriet.: Autor	

OBRIGATÓRIO A EXIBIÇÃO DESTE AVISO EM TODAS AS PÁGINAS DESTE PROJETO, CONFORME ART. 184 DO CÓDIGO PENAL. LEI 9.610 DE 19/2/1998 SOBRE OS DIREITOS AUTORAIS. É PROIBIDA A REPRODUÇÃO, EXECUTADA OU TRANSMITIDA, SEM AUTORIZAÇÃO PRÉVIA POR ESCRITO DOS AUTORES DO PROJETO E EMISSÃO DE NOVA ART'A.

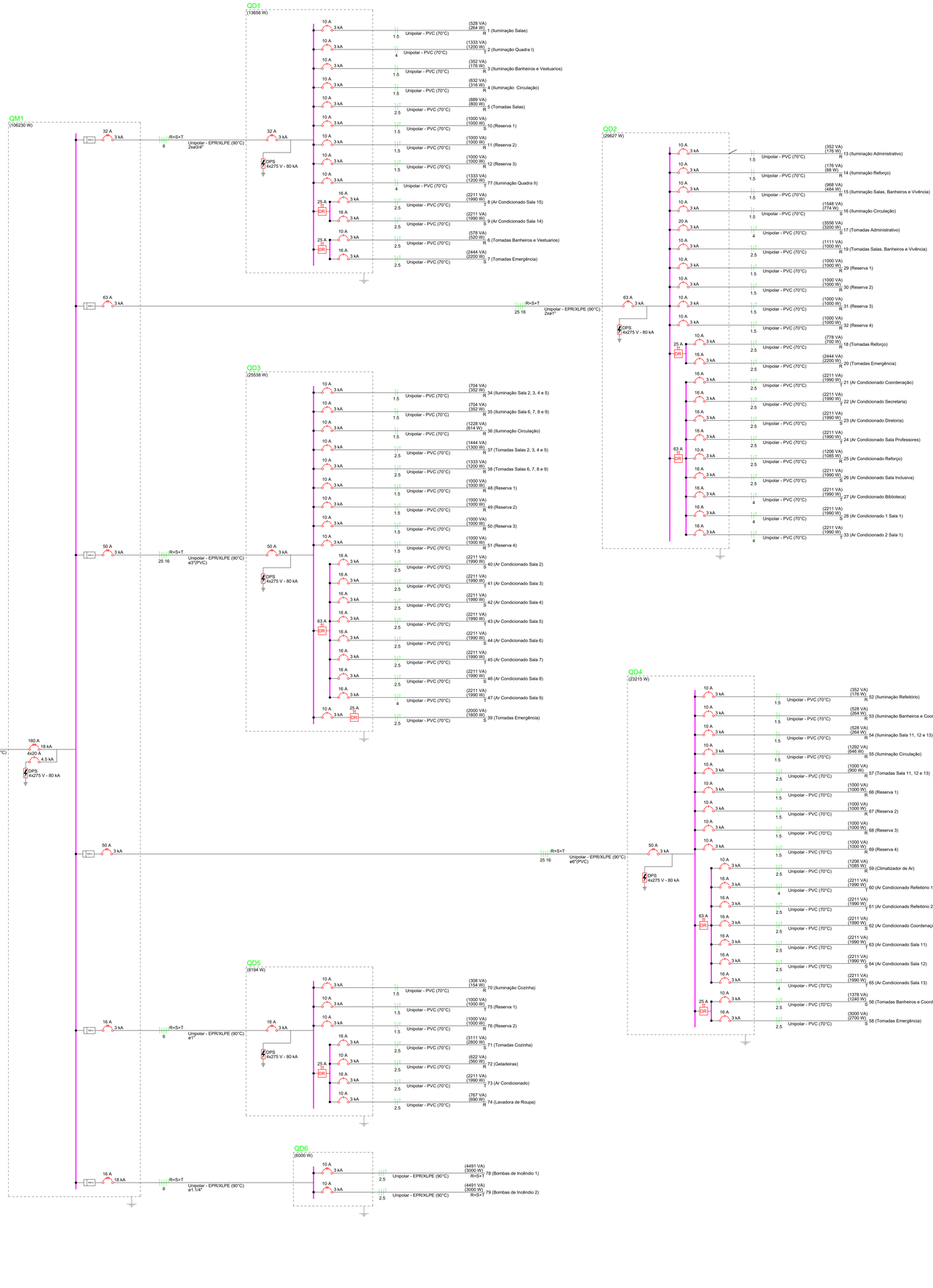

Quadro de Cargas (QM1) - TÉRREO																			
Circuito	Descrição	Esquema	Método de inst.	Tensão (V)	Pot. total. (VA)	Pot. total. (W)	Fases	Pot. - R (W)	Pot. - S (W)	Pot. - T (W)	FCT	FCA	Ib' (A)	Ip (A)	Seção (mm²)	Ic (A)	Icc (kA)	Disj (A)	dV parc (%)	dV total (%)	Status
QD1		3F+N+T	B1	380/220 V	15512	13656	R+S+T	4076	5190	4390	1.00	0.70	36.7	25.7	6	48.0	3	32	3.39	3.54	OK
QD2		3F+N+T	B1	380/220 V	33827	29627	R+S+T	9733	9944	9950	1.00	0.70	73.0	51.1	25	117.0	3	63	0.95	1.11	OK
QD3		3F+N+T	B1	380/220 V	29103	25538	R+S+T	7818	9760	7960	1.00	0.70	70.4	49.3	25	117.0	3	50	2.72	2.88	OK
QD4		3F+N+T	B1	380/220 V	26550	23215	R+S+T	7335	7920	7960	1.00	0.70	57.7	40.4	25	117.0	3	50	3.06	3.22	OK
QD5		3F+N+T	B1	380/220 V	9019	8194	R+S+T	2404	2800	2990	1.00	0.70	20.9	14.6	6	48.0	3	16	3.47	3.62	OK
QD6		3F+N+T	B1	380/220 V	8982	6000	R+S+T	2000	2000	2000	1.00	0.70	19.5	13.6	6	48.0	18	16	3.31	3.46	OK
TOTAL					122993	106230	R+S+T	33366	37614	35250											

Quadro de Demanda (QM1) - TÉRREO			
Tipo de carga	Potência instalada (kVA)	Fator de demanda (%)	Demanda (kVA)
Condicionador de ar tipo janela (Não residencial)	56.48	86.00	48.58
Iluminação e TUG's (Escolas e semelhantes)	12.00	100.00	12.00
	42.93	50.00	21.47
Uso Específico	11.58	100.00	11.58
TOTAL			93.62

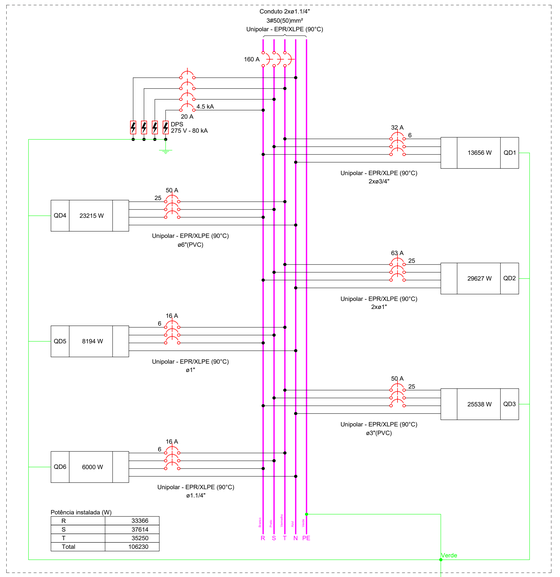

Potência instalada (W)	
R	33366
S	37614
T	35250
Total	106230

Lista de materiais - TÉRREO	
Elétrica	
Acessórios p/ eletrodutos	
Caixa PVC	
4x2"	226 pç
Caixa PVC octogonal	
3x3"	187 pç
Cabo Unipolar (cobre)	
Isol: XLPE - 0,6/1kV	
2.5 mm² - Branco	2.56 m
2.5 mm² - Preto	2.56 m
2.5 mm² - Verde-amarelo	1.63 m
2.5 mm² - Vermelho	2.56 m
Isol:PVC - 450/750V	
1.5 mm² - Amarelo	1940 m
1.5 mm² - Azul claro	1504.8 m
1.5 mm² - Branco	876.82 m
1.5 mm² - Preto	83.17 m
2.5 mm² - Azul claro	2316.37 m
2.5 mm² - Branco	1094.01 m
2.5 mm² - Preto	989.56 m
2.5 mm² - Verde-amarelo	1522.89 m
2.5 mm² - Vermelho	242.81 m
4 mm² - Amarelo	152.8 m
4 mm² - Azul claro	564.82 m
4 mm² - Preto	241.82 m
4 mm² - Verde-amarelo	361.94 m
4 mm² - Vermelho	228.6 m
Dispositivo Elétrico - embutido	
Placa 2x4"	
Interruptor simples - 1 tecla	21 pç
Interruptor simples - 2 teclas	27 pç
Interruptor simples - 3 teclas	1 pç
Placa c/ furo	2 pç
Placa p/ 1 função	127 pç
Placa p/ 2 funções	48 pç
S/ placa	
Interruptor 1 tecla simples e tomada hexagonal (NBR14136)	9 pç
Tomada hexagonal (NBR 14136) (2) 2P+T 10A	39 pç
Tomada hexagonal (NBR 14136) 2P+T 10A	118 pç
Tomada hexagonal (NBR 14136) 2P+T 20A	9 pç
Eletroduto PVC flexível	
Eletroduto leve	
3/4"	2380.42 m
Eletroduto pesado	
1.1/4"	11.63 m
Luminária e acessórios	
Luminária Led Sobrepor	
Ledvance Highbay 200W	12 pç
Luminária tubular LED	
Luminária tubular LED	175 pç
Soquete	
base G 13	350 pç
Lâmpadas Led	
Refletores	
50W	25 pç
Tubular Led	
22W	175 pç
Elétrica (Alimentação)	
Acessórios p/ eletrodutos	
Arruela zamak	
3"	2 pç
Cabeçote p/ Entrada de Energia	
1"	1 pç
Fitas	
Aço Inox	4 pç
Luva aço galvan. leve	
1"	30 pç
1.1/2"	9 pç
1.1/4"	9 pç
4"	1 pç
Acessórios uso geral	
Bucha de nylon	
S6	190 pç
Parafuso fenda galvan. cab. panela 4,2x32mm autoatarrachante	190 pç
Cabo Unipolar (cobre)	
Isol: XLPE - 0,6/1kV	
16 mm² - Verde-amarelo	267.28 m
25 mm² - Azul claro	267.28 m
25 mm² - Branco	267.28 m
25 mm² - Preto	267.28 m
25 mm² - Vermelho	267.28 m
50 mm² - Azul claro	3.62 m
50 mm² - Branco	3.62 m
50 mm² - Preto	3.62 m
50 mm² - Vermelho	3.62 m
6 mm² - Azul claro	261.9 m
6 mm² - Branco	261.9 m
6 mm² - Preto	261.9 m
6 mm² - Verde-amarelo	261.9 m
6 mm² - Vermelho	261.9 m
Isol:PVC - 450/750V	
1.5 mm² - Azul claro	98.7 m
1.5 mm² - Branco	98.7 m
Caixa de passagem - embutir	
Alvenaria	
400x400x400mm	9 pç
Tampa 400x400x50mm	9 pç
Dispositivo de Proteção	
Disjuntor Tripolar Termomagnético - norma DIN (Curva C)	
10 A - 3 kA	2 pç
16 A - 3 kA	2 pç
32 A - 3 kA	2 pç
50 A - 3 kA	4 pç
63 A - 3 kA	2 pç
Disjuntor Unipolar Termomagnético - norma DIN (Curva C)	
10 A - 3 kA	30 pç
16 A - 3 kA	29 pç
20 A - 3 kA	1 pç
Disjuntor tetrapolar termomagnético caixa moldada (380/415 V)	
16 A - 18 kA	1 pç
160 A - 18 kA	1 pç
Disjuntor unipolar termomagnético (380 V/220 V) - DIN (Curva C)	
20 A - 4.5 kA	4 pç
Dispositivo de proteção contra surto	
275 V - 80 kA	24 pç
Interruptor bipolar DR (fase/fase - In 30mA) - DIN	
25 A	1 pç
Interruptor bipolar DR (fase/neutro - In 30mA) - DIN	
25 A	3 pç
Interruptor tetrapolar DR (3 fases/neutro - In 30mA) - DIN	
25 A	2 pç
63 A	3 pç
Eletroduto PVC flexível	
Eletroduto pesado	
3"	39.03 m
4"	87 m
6"	60.03 m
Eletroduto metálico rígido leve	
Braçadeira galvan. tipo cunha	
1"	84 pç
1.1/2"	31 pç
1.1/4"	36 pç
2"	34 pç
3/4"	5 pç
Eletroduto galvanizado, vara 3,0m	
1"	81.99 m
1.1/2"	30.7 m
1.1/4"	34.8 m
2"	33.17 m
3/4"	4.65 m
Material p/ entrada serviço	
Armação secundária	
Padrão energisa	1 pç
Caixa inspeção de aterramento	
caixa de PVC	2 pç
Chumbador	
Aço	1 pç
Haste de aterramento aço/cobre	
D=15mm, comprimento 2,4m	1 pç
Tubo aço galv. vara 6,0m	
3"	2 pç
Quadro de medição - ENERGISA	
Unidade consumidora individual	
Caixa "GN" p/ disjuntor termomagnético (até 200A)	1 pç
Quadro distrib. chapa pintada - embutir	
Barr. trif., disj geral, compacto - DIN	
Cap. 42 disj. unip. - In barr. 100 A	4 pç
Quadro distrib. plástico - embutir	
Barr. trif. - DIN	
Cap. 12 disj. unip. - In Pente 100A	1 pç
Cap. 34 disj. unip. - In Pente 100A	1 pç
Elétrica (Ar Condicionado)	
Acessórios p/ eletrodutos	
Caixa PVC	
4x2"	27 pç
Dispositivo Elétrico - embutido	
Placa 2x4"	
Placa c/ furo	27 pç

PREFEITURA
BARRA DO GARÇAS
GESTÃO QUE TRABALHA COM RESPONSABILIDADE
CNPJ 01.458.239/0001-59
Rua Independência, nº739, Centro, Barra do Garças - MT

Folha: 02/05

Coordenadas:

APROVAÇÃO:

Obra: PROJETO DE REFORMA INSTITUIÇÃO PÚBLICA

Conteúdo: PROJETO ELÉTRICO

Local: QUADRA P/15, INSTITUIÇÃO PUBLICA, RUA RAIMUNDO PEREIRA BRITO,VILA MARIA, BARRA DO GARÇAS - MT

Proprietário: PREFEITURA MUNICIPAL DE BARRA DO GARÇAS

Proprietário:

Prefeitura municipal de Barra do Garças

Autor do Projeto:

HELEN REZENDE DANTAS:01454201160 Assinado de forma digital por HELEN REZENDE DANTAS:01454201160 Dados: 2026.03.30 09:47:12 -03'00'

Helen Rezende Dantas
Registro Profissional
CREA MT 507/63

Área Construída:	Dimensões:	Escala:
2006.59 m²	Metros	Como Indicada
Arquivo: AltoQi Builder	Data: 30/04/2026	Propietário: Autor

PROIBIDA QUALQUER REPRODUÇÃO OU VENDA PARCIAL OU TOTAL DESTE PROJETO SEM AUTORIZAÇÃO PREVIA POR ESCRITO, JUNTO DOS AUTORES DO PROJETO E EMISSÃO DE NOVA ART's. RETIRADA PARTE DESSE PROJETO DOBRA SEU RESPEITO, REPRODUÇÃO, EXTRAVIADA OU TRANSMITIDA, SEM AUTORIZAÇÃO PREVIA POR ESCRITO, JUNTO DOS AUTORES DO PROJETO E EMISSÃO DE NOVA ART's.

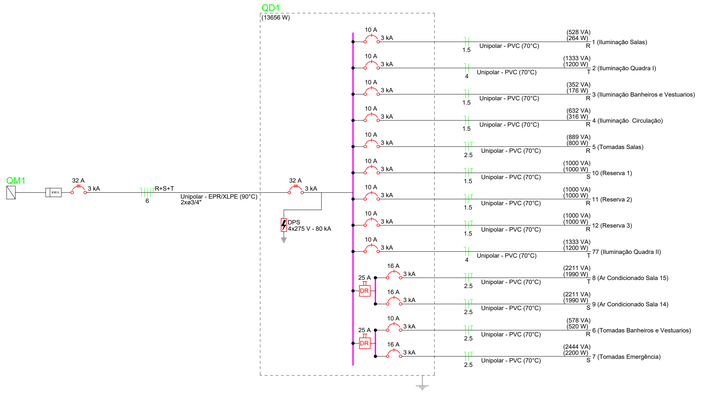

Quadro de Cargas (QD1) - TÉRREO

Circuito	Descrição	Esquema	Método de inst.	Tensão (V)	Iluminação (W) 22	50	200	Tomadas (W) 100	140	1990	Pot. total. (VA)	Pot. total. (W)	Fases	Pot. - R (W)	Pot. - S (W)	Pot. - T (W)	FCT	FCA	Ir' (A)	Ip (A)	Seção (mm²)	Ic (A)	Icc (kA)	Disj (A)	dV parc (%)	dV total (%)	Status
1	Iluminação Salas	F+N	B1	220 V	12						528	264	R	264			1.00	0.80	2.0	2.4	1.5	17.5	3	10	0.35	3.90	OK
2	Iluminação Quadra I	F+N	B1	220 V			6				1333	1200	T			1200	1.00	1.00	6.1	6.1	4	32.0	3	10	1.17	4.71	OK
3	Iluminação Banheiros e Vestuarios	F+N	B1	220 V	8						352	176	R	176			1.00	1.00	1.6	1.6	1.5	17.5	3	10	0.72	4.26	OK
4	Iluminação Circulação	F+N	B1	220 V	3	5					632	316	R	316			1.00	0.80	2.5	2.9	1.5	17.5	3	10	1.72	5.26	ERRO
5	Tomadas Salas	F+N+T	B1	220 V				8			889	800	R	800			1.00	0.80	3.2	4.0	2.5	24.0	3	10	0.29	3.84	OK
6	Tomadas Banheiros e Vestuarios	F+N+T	B1	220 V				1	3		578	520	R	520			1.00	1.00	1.4	2.6	2.5	24.0	3	10	0.43	3.97	OK
7	Tomadas Emergência	F+N+T	B1	220 V				22			2444	2200	S		2200		1.00	0.80	10.1	11.1	2.5	24.0	3	16	1.44	4.99	OK
8	Ar Condicionado Sala 15	F+N+T	B1	220 V						1	2211	1990	T			1990	1.00	0.80	12.6	10.1	2.5	24.0	3	16	1.67	5.21	ERRO
9	Ar Condicionado Sala 14	F+N+T	B1	220 V						1	2211	1990	S		1990		1.00	0.80	12.6	10.1	2.5	24.0	3	16	0.98	4.52	OK
10	Reserva 1	F+N+T	B1	220 V							1000	1000	S		1000		1.00	1.00	4.5	4.5	1.5	17.5	3	10	0.00	0.00	OK
11	Reserva 2	F+N+T	B1	220 V							1000	1000	R	1000			1.00	1.00	4.5	4.5	1.5	17.5	3	10	0.00	0.00	OK
12	Reserva 3	F+N+T	B1	220 V							1000	1000	R	1000			1.00	1.00	4.5	4.5	1.5	17.5	3	10	0.00	0.00	OK
77	Iluminação Quadra II	F+N	B1	220 V			6				1333	1200	T			1200	1.00	1.00	6.1	6.1	4	32.0	3	10	1.32	4.86	OK
TOTAL					23	5	12	31	3	2	15512	13656	R+S+T	4076	5190	4390											

Quadro de Demanda (QD1) - TÉRREO

Tipo de carga	Potência instalada (kVA)	Fator de demanda (%)	Demanda (kVA)
Condicionador de ar tipo janela (Não residencial)	4.42	100.00	4.42
Iluminação e TUG's (Escolas e semelhantes)	11.09	100.00	11.09
TOTAL			15.51

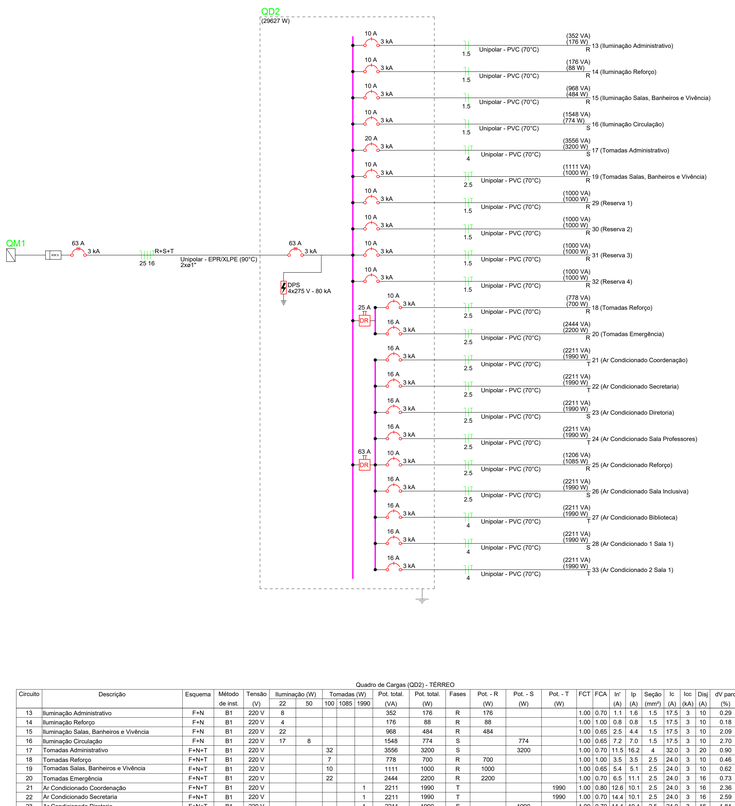

Quadro de Cargas (QD2) - TÉRREO

Circuito	Descrição	Esquema	Método de inst.	Tensão (V)	Iluminação (W) 22	50	100	Tomadas (W) 1085	1990	Pot. total. (VA)	Pot. total. (W)	Fases	Pot. - R (W)	Pot. - S (W)	Pot. - T (W)	FCT	FCA	Ir' (A)	Ip (A)	Seção (mm²)	Ic (A)	Icc (kA)	Disj (A)	dV parc (%)	dV total (%)	Status
13	Iluminação Administrativo	F+N	B1	220 V	8					352	176	R	176			1.00	0.70	1.1	1.6	1.5	17.5	3	10	0.29	1.40	OK
14	Iluminação Reforço	F+N	B1	220 V	4					176	88	R	88			1.00	1.00	0.8	0.8	1.5	17.5	3	10	0.18	1.29	OK
15	Iluminação Salas, Banheiros e Vivência	F+N	B1	220 V	22					968	484	R	484			1.00	0.65	2.5	4.4	1.5	17.5	3	10	2.09	3.20	OK
16	Iluminação Circulação	F+N	B1	220 V	17	8				1548	774	S		774		1.00	0.65	7.2	7.0	1.5	17.5	3	10	2.70	3.81	OK
17	Tomadas Administrativo	F+N+T	B1	220 V			32			3556	3200	S		3200		1.00	0.70	11.5	16.2	4	32.0	3	20	0.90	2.01	OK
18	Tomadas Reforço	F+N+T	B1	220 V			7			778	700	R	700			1.00	1.00	3.5	3.5	2.5	24.0	3	10	0.46	1.57	OK
19	Tomadas Salas, Banheiros e Vivência	F+N+T	B1	220 V			10			1111	1000	R	1000			1.00	0.65	5.4	5.1	2.5	24.0	3	10	0.62	1.73	OK
20	Tomadas Emergência	F+N+T	B1	220 V			22			2444	2200	R	2200			1.00	0.70	6.5	11.1	2.5	24.0	3	16	0.73	1.84	OK
21	Ar Condicionado Coordenação	F+N+T	B1	220 V					1	2211	1990	T			1990	1.00	0.80	12.6	10.1	2.5	24.0	3	16	2.36	3.47	OK
22	Ar Condicionado Secretaria	F+N+T	B1	220 V					1	2211	1990	T			1990	1.00	0.70	14.4	10.1	2.5	24.0	3	16	2.59	3.70	OK
23	Ar Condicionado Diretoria	F+N+T	B1	220 V					1	2211	1990	S		1990		1.00	0.70	14.4	10.1	2.5	24.0	3	16	1.84	2.95	OK
24	Ar Condicionado Sala Professores	F+N+T	B1	220 V					1	2211	1990	T			1990	1.00	0.70	14.4	10.1	2.5	24.0	3	16	1.35	2.46	OK
25	Ar Condicionado Reforço	F+N+T	B1	220 V					1	1206	1085	R	1085			1.00	1.00	5.5	5.5	2.5	24.0	3	10	0.91	2.02	OK
26	Ar Condicionado Sala Inclusiva	F+N+T	B1	220 V					1	2211	1990	S		1990		1.00	0.80	12.6	10.1	2.5	24.0	3	16	1.46	2.57	OK
27	Ar Condicionado Biblioteca	F+N+T	B1	220 V					1	2211	1990	T			1990	1.00	0.65	15.5	10.1	4	32.0	3	16	0.87	1.98	OK
28	Ar Condicionado 1 Sala 1	F+N+T	B1	220 V					1	2211	1990	S		1990		1.00	0.65	15.5	10.1	4	32.0	3	16	1.35	2.46	OK
29	Reserva 1	F+N+T	B1	220 V						1000	1000	R	1000			1.00	1.00	4.5	4.5	1.5	17.5	3	10	0.00	0.00	OK
30	Reserva 2	F+N+T	B1	220 V						1000	1000	R	1000			1.00	1.00	4.5	4.5	1.5	17.5	3	10	0.00	0.00	OK
31	Reserva 3	F+N+T	B1	220 V						1000	1000	R	1000			1.00	1.00	4.5	4.5	1.5	17.5	3	10	0.00	0.00	OK
32	Reserva 4	F+N+T	B1	220 V						1000	1000	R	1000			1.00	1.00	4.5	4.5	1.5	17.5	3	10	0.00	0.00	OK
33	Ar Condicionado 2 Sala 1	F+N+T	B1	220 V					1	2211	1990	T			1990	1.00	0.65	15.5	10.1	4	32.0	3	16	1.35	2.46	OK
TOTAL					51	8	71	1	8	33827	29627	R+S+T	9733	9944	9950											

Quadro de Demanda (QD2) - TÉRREO

Tipo de carga	Potência instalada (kVA)	Fator de demanda (%)	Demanda (kVA)
Condicionador de ar tipo janela (Não residencial)	18.89	100.00	18.89
Iluminação e TUG's (Escolas e semelhantes)	12.00	100.00	12.00
	2.93	50.00	1.47
TOTAL			32.36

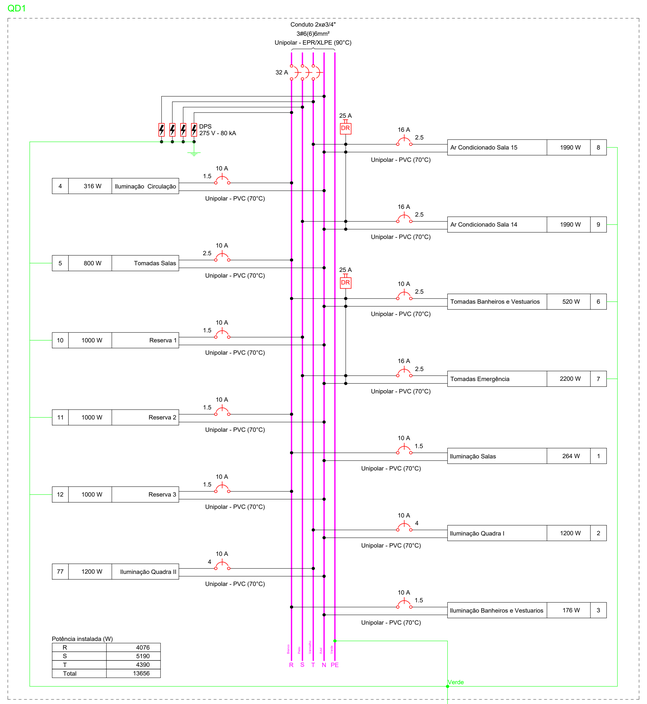

PREFEITURA BARRA DO GARÇAS
GESTÃO QUE TRABALHA COM RESPONSABILIDADE
CNPJ 03.439.239/0001-50
Rua Independência, nº778, Centro, Barra do Garças - MT

Folha: 03/05

Coordenadas:

Obra: PROJETO DE REFORMA INSTITUIÇÃO PÚBLICA

APROVAÇÃO:

Conteúdo: PROJETO ELÉTRICO

Local: QUADRA P15, INSTITUIÇÃO PUBLICA, RUA RAIMUNDO PEREIRA BRITO,VILA MARIA, BARRA DO GARÇAS - MT

Propriedade: PREFEITURA MUNICIPAL DE BARRA DO GARÇAS

Proprietário: Prefeitura municipal de Barra do Garças

Autor do Projeto: HELLEN REZENDE DANTAS:01054924587 — Assinado de forma digital por HELLEN REZENDE DANTAS:01054924587 — Dados: 2026.11.05 — 2601501 — Hellen Rezende Dantas — Registro nº CREA MT 50783

Área Construída: 2908,59 m²
Dimensões: Metros
Escala: Como Indicada
Arquivo: AltoQi Builder
Data: 30/04/2026
Propietas: Autor

ESTE PROJETO É PROTEGIDO PELA LEI DE DIREITOS AUTORAIS (LEI Nº 9.610/98) E NÃO PODE SER COPIADO, ALTERADO OU REPRODUZIDO SEM AUTORIZAÇÃO PRÉVIA POR ESCRITO DOS AUTORES. AO UTILIZAR ESTE PROJETO, VOCÊ CONCORDA EM NÃO REMOVER OU ALTERAR AS INFORMAÇÕES DE AUTORIA E DIREITOS AUTORAIS. QUALQUER USO NÃO AUTORIZADO PODERÁ RESULTAR EM MEDIDAS LEGAIS CABÍVEIS, INCLUINDO INDENIZAÇÃO POR DANOS MORAIS E MATERIAIS.

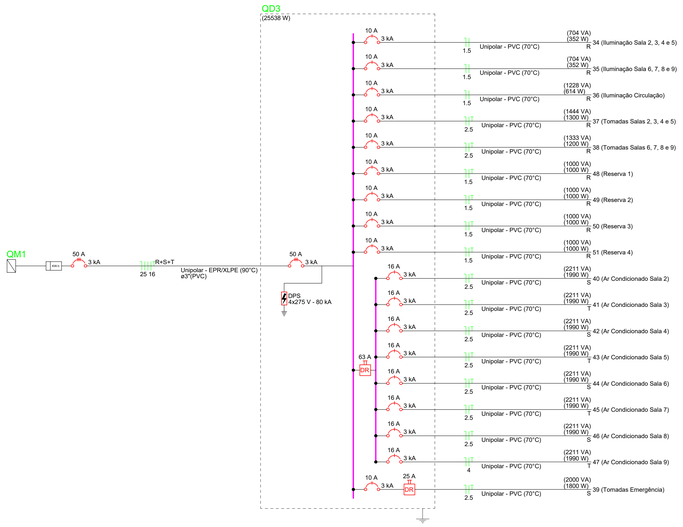

Quadro de Cargas (QD3) - TÉRREO

Circuito	Descrição	Esquema	Método de inst.	Tensão (V)	Iluminação (W) 22	50	Tomadas (W) 100	1990	Pot. total. (VA)	Pot. total. (W)	Fases	Pot. - R (W)	Pot. - S (W)	Pot. - T (W)	FCT	FCA	Ir' (A)	Ip (A)	Seção (mm²)	Ic (A)	Icc (kA)	Disj (A)	dV parc (%)	dV total (%)	Status
34	Iluminação Sala 2, 3, 4 e 5	F+N	B1	220 V	16				704	352	R	352			1.00	0.80	2.0	3.2	1.5	17.5	3	10	0.56	3.44	OK
35	Iluminação Sala 6, 7, 8 e 9	F+N	B1	220 V	16				704	352	R	352			1.00	0.80	2.0	3.2	1.5	17.5	3	10	0.55	3.43	OK
36	Iluminação Circulação	F+N	B1	220 V	12	7			1228	614	R	614			1.00	0.80	3.5	5.6	1.5	17.5	3	10	0.76	3.64	OK
37	Tomadas Salas 2, 3, 4 e 5	F+N+T	B1	220 V			13		1444	1300	R	1300			1.00	0.80	4.4	6.6	2.5	24.0	3	10	0.59	3.46	OK
38	Tomadas Salas 6, 7, 8 e 9	F+N+T	B1	220 V			12		1333	1200	R	1200			1.00	0.80	3.6	6.1	2.5	24.0	3	10	0.74	3.62	OK
39	Tomadas Emergência	F+N+T	B1	220 V			18		2000	1800	S		1800		1.00	1.00	4.5	9.1	2.5	24.0	3	10	0.64	3.52	OK
40	Ar Condicionado Sala 2	F+N+T	B1	220 V				1	2211	1990	S		1990		1.00	0.80	12.6	10.1	2.5	24.0	3	16	2.35	5.23	ERRO
41	Ar Condicionado Sala 3	F+N+T	B1	220 V				1	2211	1990	T			1990	1.00	0.80	12.6	10.1	2.5	24.0	3	16	1.68	4.56	OK
42	Ar Condicionado Sala 4	F+N+T	B1	220 V				1	2211	1990	S		1990		1.00	0.80	12.6	10.1	2.5	24.0	3	16	1.39	4.27	OK
43	Ar Condicionado Sala 5	F+N+T	B1	220 V				1	2211	1990	T			1990	1.00	0.80	12.6	10.1	2.5	24.0	3	16	0.68	3.56	OK
44	Ar Condicionado Sala 6	F+N+T	B1	220 V				1	2211	1990	S		1990		1.00	0.80	12.6	10.1	2.5	24.0	3	16	1.13	4.00	OK
45	Ar Condicionado Sala 7	F+N+T	B1	220 V				1	2211	1990	T			1990	1.00	0.80	12.6	10.1	2.5	24.0	3	16	1.83	4.71	OK
46	Ar Condicionado Sala 8	F+N+T	B1	220 V				1	2211	1990	S		1990		1.00	0.80	12.6	10.1	2.5	24.0	3	16	2.17	5.05	ERRO
47	Ar Condicionado Sala 9	F+N+T	B1	220 V				1	2211	1990	T			1990	1.00	0.80	12.6	10.1	4	32.0	3	16	1.80	4.68	OK
48	Reserva 1	F+N+T	B1	220 V					1000	1000	R	1000			1.00	1.00	4.5	4.5	1.5	17.5	3	10	0.00	0.00	OK
49	Reserva 2	F+N+T	B1	220 V					1000	1000	R	1000			1.00	1.00	4.5	4.5	1.5	17.5	3	10	0.00	0.00	OK
50	Reserva 3	F+N+T	B1	220 V					1000	1000	R	1000			1.00	1.00	4.5	4.5	1.5	17.5	3	10	0.00	0.00	OK
51	Reserva 4	F+N+T	B1	220 V					1000	1000	R	1000			1.00	1.00	4.5	4.5	1.5	17.5	3	10	0.00	0.00	OK
TOTAL					44	7	43	8	29103	25538	R+S+T	7818	9760	7960											

Quadro de Demanda (QD3) - TÉRREO

Tipo de carga	Potência instalada (kVA)	Fator de demanda (%)	Demanda (kVA)
Condicionador de ar tipo janela (Não residencial)	17.69	100.00	17.69
Iluminação e TUG's (Escolas e semelhantes)	11.41	100.00	11.41
TOTAL			29.10

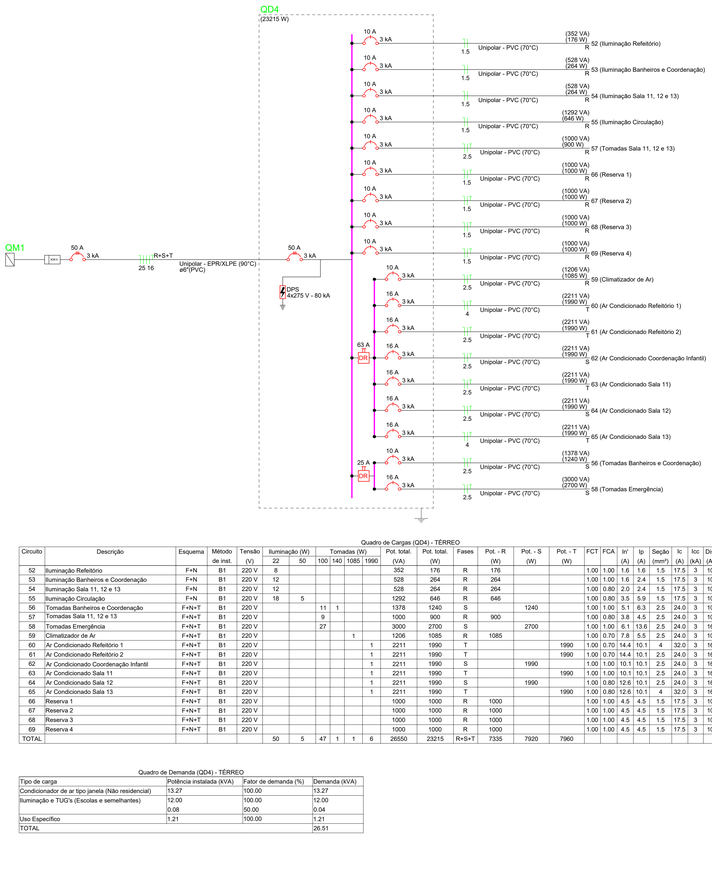

Quadro de Cargas (QD4) - TÉRREO

Circuito	Descrição	Esquema	Método de inst.	Tensão (V)	Iluminação (W) 22	50	Tomadas (W) 100	140	1085	1990	Pot. total. (VA)	Pot. total. (W)	Fases	Pot. - R (W)	Pot. - S (W)	Pot. - T (W)	FCT	FCA	Ir' (A)	Ip (A)	Seção (mm²)	Ic (A)	Icc (kA)	Disj (A)	dV parc (%)	dV total (%)	Status
52	Iluminação Refeitório	F+N	B1	220 V	8						352	176	R	176			1.00	1.00	1.6	1.6	1.5	17.5	3	10	0.49	3.71	OK
53	Iluminação Banheiros e Coordenação	F+N	B1	220 V	12						528	264	R	264			1.00	1.00	2.4	2.4	1.5	17.5	3	10	0.21	3.43	OK
54	Iluminação Sala 11, 12 e 13	F+N	B1	220 V	12						528	264	R	264			1.00	0.80	2.0	2.4	1.5	17.5	3	10	0.38	3.60	OK
55	Iluminação Circulação	F+N	B1	220 V	18	5					1292	646	R	646			1.00	0.80	3.5	5.9	1.5	17.5	3	10	1.38	4.60	OK
56	Tomadas Banheiros e Coordenação	F+N+T	B1	220 V				11	1		1378	1240	S		1240		1.00	1.00	5.1	6.3	2.5	24.0	3	10	0.31	3.53	OK
57	Tomadas Sala 11, 12 e 13	F+N+T	B1	220 V				9			1000	900	R	900			1.00	0.80	3.8	4.5	2.5	24.0	3	10	0.55	3.77	OK
58	Tomadas Emergência	F+N+T	B1	220 V				27			3000	2700	S		2700		1.00	1.00	6.1	13.6	2.5	24.0	3	16	1.37	4.59	OK
59	Climatizador de Ar	F+N+T	B1	220 V					1		1206	1085	R	1085			1.00	0.70	7.8	5.5	2.5	24.0	3	10	0.62	3.84	OK
60	Ar Condicionado Refeitório 1	F+N+T	B1	220 V						1	2211	1990	T			1990	1.00	0.70	14.4	10.1	4	32.0	3	16	1.30	4.52	OK
61	Ar Condicionado Refeitório 2	F+N+T	B1	220 V						1	2211	1990	T			1990	1.00	0.70	14.4	10.1	2.5	24.0	3	16	1.67	4.89	OK
62	Ar Condicionado Coordenação Infantil	F+N+T	B1	220 V						1	2211	1990	S		1990		1.00	1.00	10.1	10.1	2.5	24.0	3	16	0.74	3.96	OK
63	Ar Condicionado Sala 11	F+N+T	B1	220 V						1	2211	1990	T			1990	1.00	1.00	10.1	10.1	2.5	24.0	3	16	1.22	4.44	OK
64	Ar Condicionado Sala 12	F+N+T	B1	220 V						1	2211	1990	S		1990		1.00	0.80	12.6	10.1	2.5	24.0	3	16	1.55	4.77	OK
65	Ar Condicionado Sala 13	F+N+T	B1	220 V						1	2211	1990	T			1990	1.00	0.80	12.6	10.1	4	32.0	3	16	1.40	4.62	OK
66	Reserva 1	F+N+T	B1	220 V							1000	1000	R	1000			1.00	1.00	4.5	4.5	1.5	17.5	3	10	0.00	0.00	OK
67	Reserva 2	F+N+T	B1	220 V							1000	1000	R	1000			1.00	1.00	4.5	4.5	1.5	17.5	3	10	0.00	0.00	OK
68	Reserva 3	F+N+T	B1	220 V							1000	1000	R	1000			1.00	1.00	4.5	4.5	1.5	17.5	3	10	0.00	0.00	OK
69	Reserva 4	F+N+T	B1	220 V							1000	1000	R	1000			1.00	1.00	4.5	4.5	1.5	17.5	3	10	0.00	0.00	OK
TOTAL					50	5	47	1	1	6	26550	23215	R+S+T	7335	7920	7960										

Quadro de Demanda (QD4) - TÉRREO

Tipo de carga	Potência instalada (kVA)	Fator de demanda (%)	Demanda (kVA)
Condicionador de ar tipo janela (Não residencial)	13.27	100.00	13.27
Iluminação e TUG's (Escolas e semelhantes)	12.00	100.00	12.00
	0.08	50.00	0.04
Uso Específico	1.21	100.00	1.21
TOTAL			26.51

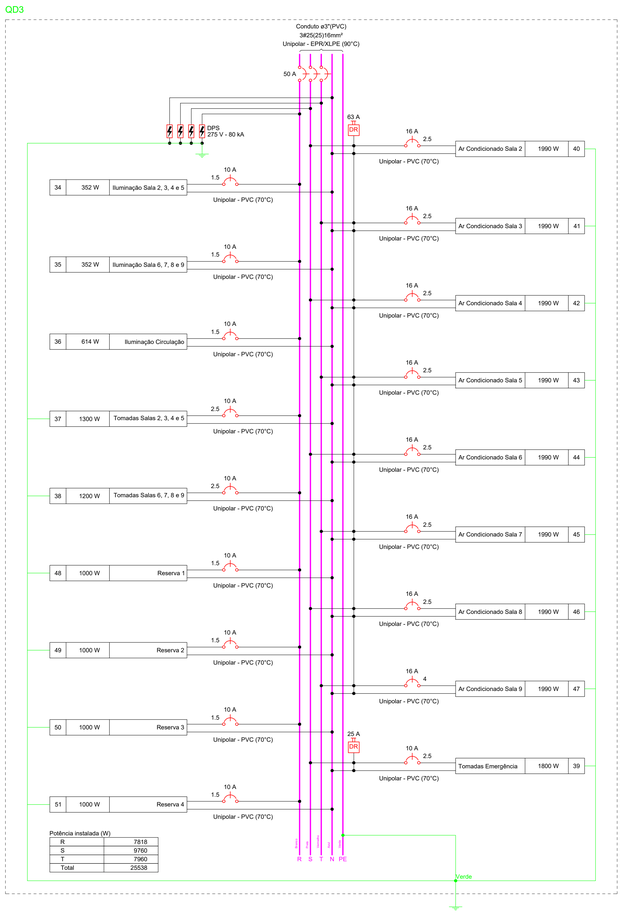

Potência instalada (W)

R	7818
S	9760
T	7960
Total	25538

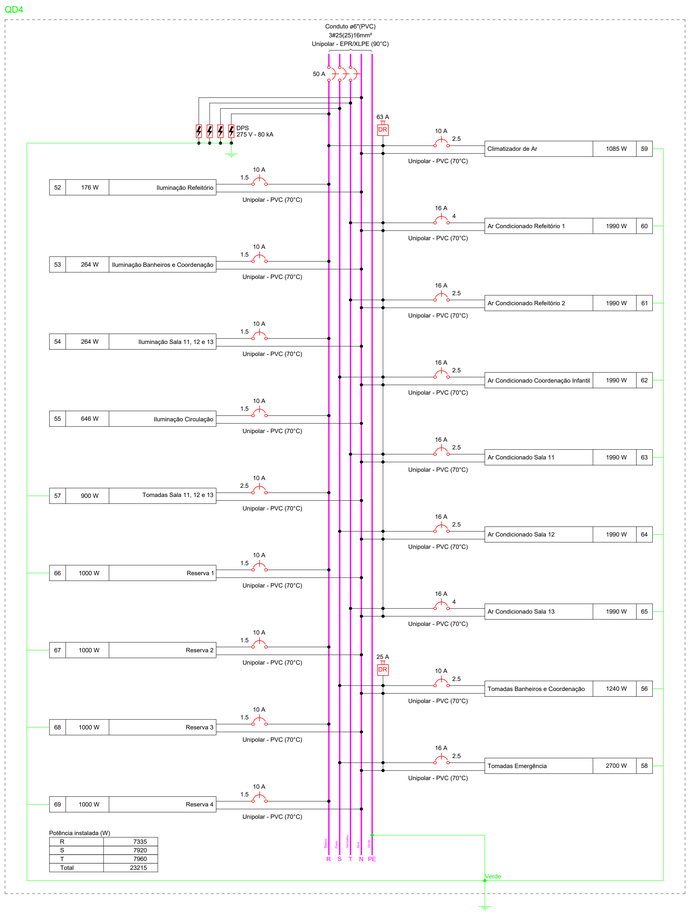

Potência instalada (W)

R	7335
S	7920
T	7960
Total	23215

PREFEITURA BARRA DO GARÇAS
GESTÃO QUE TRABALHA COM RESPONSABILIDADE
CNPJ 03.439.239/0001-00
Rua Independência, nº738, Centro, Barra do Garças - MT

Folha: 04/05

Coordenadas:

Obra: PROJETO DE REFORMA INSTITUIÇÃO PÚBLICA

APROVAÇÃO:

Conteúdo: PROJETO ELÉTRICO

Local: QUADRA P10, INSTITUIÇÃO PÚBLICA, RUA RAIMUNDO PEREIRA BRITO,VILA MARIA, BARRA DO GARÇAS - MT

Propriedade: PREFEITURA MUNICIPAL DE BARRA DO GARÇAS

Proprietário: Prefeitura municipal de Barra do Garças

Autor do Projeto: HELLEN REZENDE DANTAS:01045228 — Helen Rezende Dantas, Registro Profissional, CREA MT 50783

Área Construída: 2906,59 m²
Dimensões: Metros
Escala: Como Indicada
Arquivo: AltoQi Builder
Data: 30/04/2026
Projetista: Autor

GESTÃO HUMANA RESPEITANDO CONFORME ARTIGO 184 DO CÓDIGO PENAL LEI 5.988 DE 14/12/73 DO DIREITO AUTORAL E EDIÇÃO DADA A 26/07 QUALQUER PARTE DESSE PROJETO PODERA SER REPETIDA, REPRODUZIDA, EXECUTADA OU TRANSMITIDA, SEM AUTORIZAÇÃO PRÉVIA POR ESCRITO JUNTO DOS AUTORES DO PROJETO E EMISSÃO DE NOVAS ART's.

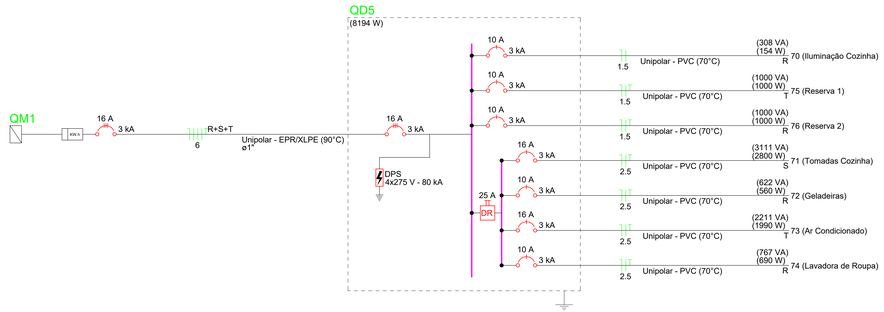

Quadro de Cargas (QD5) - TÉRREO

Circuito	Descrição	Esquema	Método de inst.	Tensão (V)	Iluminação (W) 22	Tomadas (W) 100	140	600	690	1990	Pot. total. (VA)	Pot. total. (W)	Fases	Pot. - R (W)	Pot. - S (W)	Pot. - T (W)	FCT	FCA	In' (A)	Ip (A)	Seção (mm²)	Ic (A)	Icc (kA)	Disj (A)	dV parc (%)	dV total (%)	Status
70	Iluminação Cozinha	F+N	B1	220 V	7						308	154	R	154			1.00	0.80	1.0	1.4	1.5	17.5	3	10	0.10	3.73	OK
71	Tomadas Cozinha	F+N+T	B1	220 V		10		3			3111	2800	S		2800		1.00	0.80	13.3	14.1	2.5	24.0	3	16	0.77	4.39	OK
72	Geladeiras	F+N+T	B1	220 V			4				622	560	R	560			1.00	0.80	3.5	2.8	2.5	24.0	3	10	0.20	3.83	OK
73	Ar Condicionado	F+N+T	B1	220 V						1	2211	1990	T			1990	1.00	0.80	12.6	10.1	2.5	24.0	3	16	0.75	4.38	OK
74	Lavadora de Roupa	F+N+T	B1	220 V					1		767	690	R	690			1.00	1.00	3.5	3.5	2.5	24.0	3	10	0.46	4.08	OK
75	Reserva 1	F+N+T	B1	220 V							1000	1000	T			1000	1.00	1.00	4.5	4.5	1.5	17.5	3	10	0.00	0.00	OK
76	Reserva 2	F+N+T	B1	220 V							1000	1000	R	1000			1.00	1.00	4.5	4.5	1.5	17.5	3	10	0.00	0.00	OK
TOTAL					7	10	4	3	1	1	9019	8194	R+S+T	2404	2800	2990											

Quadro de Demanda (QD5) - TÉRREO

Tipo de carga	Potência instalada (kVA)	Fator de demanda (%)	Demanda (kVA)
Condicionador de ar tipo janela (Não residencial)	2.21	100.00	2.21
Iluminação e TUG's (Escolas e semelhantes)	5.42	100.00	5.42
Uso Específico	1.39	100.00	1.39
TOTAL			9.02

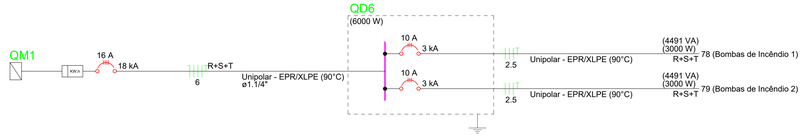

Quadro de Cargas (QD6) - TÉRREO

Circuito	Descrição	Esquema	Método de inst.	Tensão (V)	Tomadas (W) 3000	Pot. total. (VA)	Pot. total. (W)	Fases	Pot. - R (W)	Pot. - S (W)	Pot. - T (W)	FCT	FCA	In' (A)	Ip (A)	Seção (mm²)	Ic (A)	Icc (kA)	Disj (A)	dV parc (%)	dV total (%)	Status
78	Bombas de Incêndio 1	3F+T	B1	380 V	1	4491	3000	R+S+T	1000	1000	1000	1.00	0.80	8.5	6.8	2.5	28.0	3	10	0.04	3.50	OK
79	Bombas de Incêndio 2	3F+T	B1	380 V	1	4491	3000	R+S+T	1000	1000	1000	1.00	0.80	8.5	6.8	2.5	28.0	3	10	0.02	3.48	OK
TOTAL					2	8982	6000	R+S+T	2000	2000	2000											

Quadro de Demanda (QD6) - TÉRREO

Tipo de carga	Potência instalada (kVA)	Fator de demanda (%)	Demanda (kVA)
Uso Específico	8.98	100.00	8.98
TOTAL			8.98

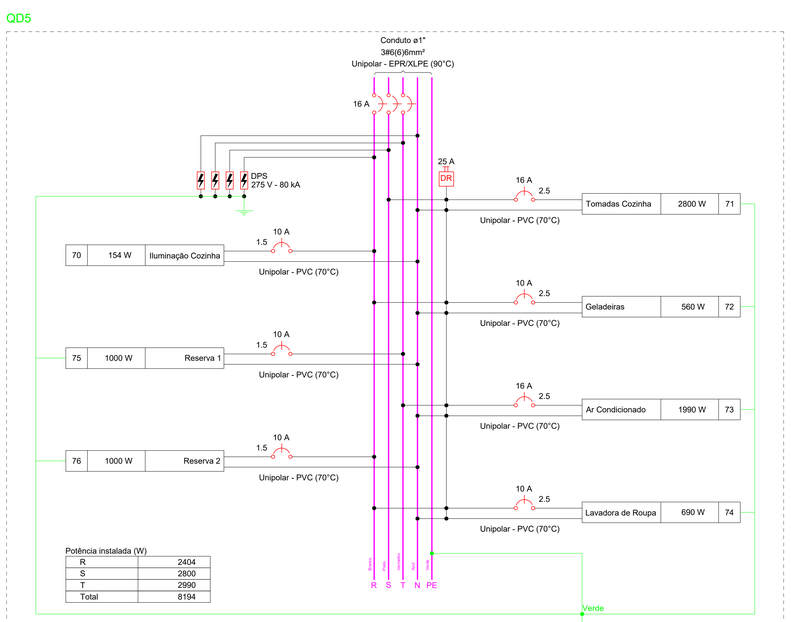

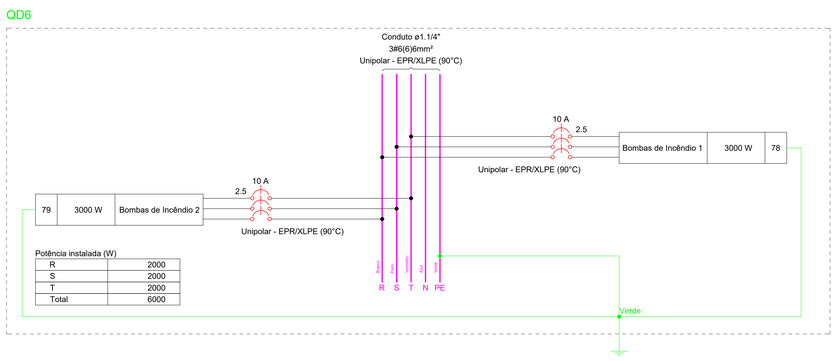

PREFEITURA BARRA DO GARÇAS
GESTÃO QUE TRABALHA COM RESPONSABILIDADE
CNPJ 15.439.239/0001-59
Rua Independência, nº726, Centro, Barra do Garças - MT

Folha: 05/05

Coordenadas:

Obra: PROJETO DE REFORMA INSTITUIÇÃO PÚBLICA

APROVAÇÃO:

Conteúdo: PROJETO ELÉTRICO

Local: QUADRA PYS, INSTITUIÇÃO PÚBLICA, RUA RAIMUNDO PEREIRA BRITO, VILA MARIA, BARRA DO GARÇAS - MT

Propriedade: PREFEITURA MUNICIPAL DE BARRA DO GARÇAS

Proprietário: Prefeitura municipal de Barra do Garças

Autor do Projeto: HELLEN REZENDE DANTAS:10442206160 — Assinado de forma digital por HELLEN REZENDE DANTAS:10442206160 — Dados: 2026.04.30 09:51:37 -03'00'
Hellen Rezende Dantas
Região: Profissional
CREA MT 50783

Área Construída: 2906,59 m²
Dimensões: Metros
Escala: Como Indicada
Arquivo: AltoQi Builder
Data: 30/04/2026
Projetista: Autor

ESTOU CIENTE DE QUE A RESPONSABILIDADE TÉCNICA DESTE PROJETO É EXCLUSIVAMENTE DO PROFISSIONAL QUE O ASSINA, CONFORME ARTIGO 14 DA LEI 5.194/66 E RESOLUÇÃO 218/73 DO CONFEA. QUALQUER ALTERAÇÃO NO PROJETO SEM A CONCORDÂNCIA DO RESPONSÁVEL TÉCNICO ISENTA-O DE QUALQUER RESPONSABILIDADE POR EVENTUAIS PROBLEMAS DECORRENTES.
ESTE PROJETO É PROTEGIDO PELA LEI DE DIREITOS AUTORAIS (LEI Nº 9.610/98). A REPRODUÇÃO, CÓPIA OU UTILIZAÇÃO DESTE PROJETO, NO TODO OU EM PARTE, SEM AUTORIZAÇÃO PRÉVIA E POR ESCRITO DOS AUTORES, SUJEITA O INFRATOR A SANÇÕES CIVIS E CRIMINAIS.
ESTE PROJETO É DE PROPRIEDADE INTELECTUAL DOS AUTORES E NÃO PODE SER REPRODUZIDO, ALTERADO OU UTILIZADO PARA OUTRA FINALIDADE SEM AUTORIZAÇÃO PRÉVIA E POR ESCRITO DOS AUTORES.
QUALQUER ALTERAÇÃO NO PROJETO SEM A CONCORDÂNCIA DO RESPONSÁVEL TÉCNICO ISENTA-O DE QUALQUER RESPONSABILIDADE POR EVENTUAIS PROBLEMAS DECORRENTES.
ESTE PROJETO É PROTEGIDO PELA LEI DE DIREITOS AUTORAIS (LEI Nº 9.610/98). A REPRODUÇÃO, CÓPIA OU UTILIZAÇÃO DESTE PROJETO, NO TODO OU EM PARTE, SEM AUTORIZAÇÃO PRÉVIA E POR ESCRITO DOS AUTORES, SUJEITA O INFRATOR A SANÇÕES CIVIS E CRIMINAIS.